Diese Zeichnung bleibt unser geistiges Eigentum. Sie darf ohne unsere schriftliche Einwilligung weder kopiert, vervielfältigt, noch dritten Personen mitgeteilt oder zugänglich gemacht werden.

Kundenendstück
Customer endpiece

Minimaler Lippenabstand
Minimum lip distance

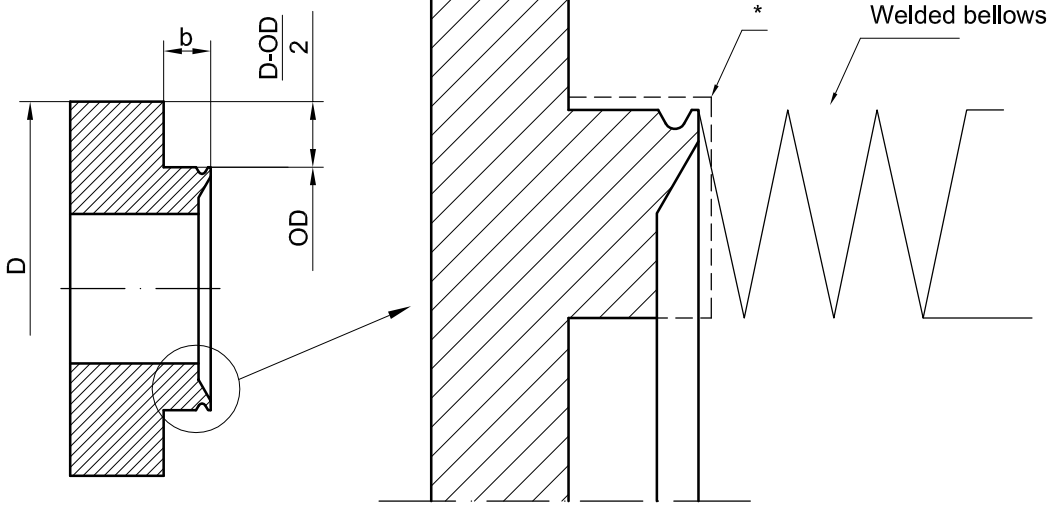

$\frac{D-OD}{2}$ <15 => b ≥ 3

$\frac{D-OD}{2}$ ≥15 <60 => b ≥ 5

$\frac{D-OD}{2}$ >60 => b ≥ 7

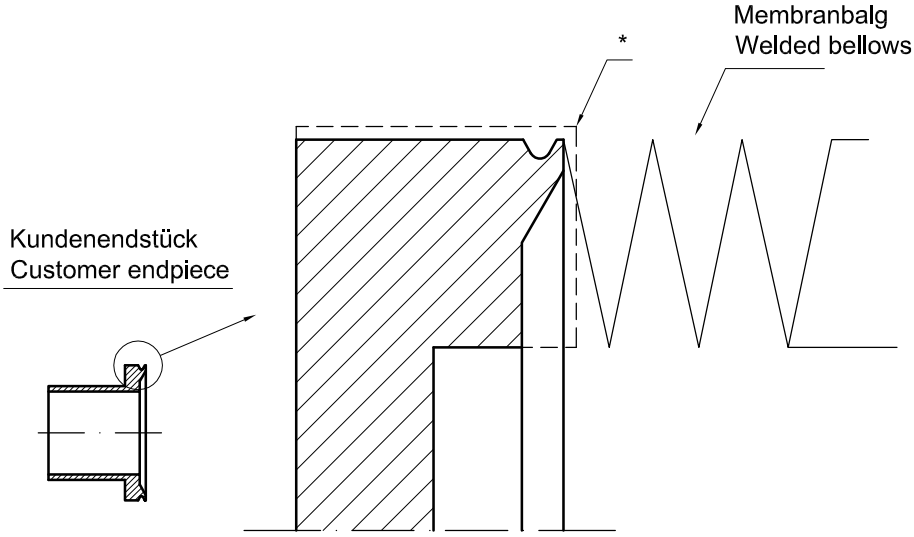

* Endstücke laut Zeichnung mit $0.5^{+0.2}_{0}$ mm Aufmass vorbearbeiten
* Premachining the end pieces like drawing with $0.5^{+0.2}_{0}$ mm overmeasure.

| Allgemeintoleranzen ISO 2768 - m (Teil 1 Tab.1-3) Werte in [mm] | Längenmasse | | |